فئة *1* *قسم 2* مصابيح ثابتة LED (T-style) مقاوم للانفجار Volt 220، 50/60 هرتز



قطعة # HAL-48-2L-220V-LED

مصابيح LED (T-style) مقاوم للانفجار فئة *1* *قسم 2* ; مجموعة A, B C & D **:** UL A1598 المدرجة لمناطق رطبة و مياه مالحة و cUL المدرجة لكندا. هذا المصباح 30 LED وات المقاوم للاهتزاز،ينتج 40 في المائة اكثر ضوء من المصابيح العادية لمبة (T5HO). هذا المصباح الثابت يشحن مع مثبيتات على شكل Lلتسهل عملية التثبيت. هذا المنتج للمناطق الخطرة هو ضد الماء و العوامل المناضية. مناسب للاستعمال الخارجيخاصة في امكان وجود بخار بيروكيمياوي قابلة للاشتعال. القطع المختبرة فرضياً تأتي مجموعة لتقليل وقت و كلفة التركيب. المميزات الأخرة تشمل:

- سبائك ألومنيوم مقاومة للتأكل
- عاكسات كبيرة مصنوعة من الألومنيوم (2.5 مم) تعكس اللمعان
- يقاوم الطعجات والتآكل
- استبدال اللمبات يتم عن طريق 4 قفول سهلة البرم
- 4/3 بوصة، ثقب الوصول مترابطة لتوصيل الأسلاك
- ممكن وصل الوحدة من طرف إلى أخر و وصلها بسلسلة كهربائية



مصنوع في الولايات المتحدة الأمريكية

تقييم سلامة UL

- فئة 1؛ قسم 2; مجموعة A, B. C & D
- UL 595 في الهواء الطلق نوع بحري (المياه المالحة)
- UL 1598A نوع بحري

انقر هنا لمشاهدة المزيد من المصابيح اليدوية"المقاومة للانفجار"

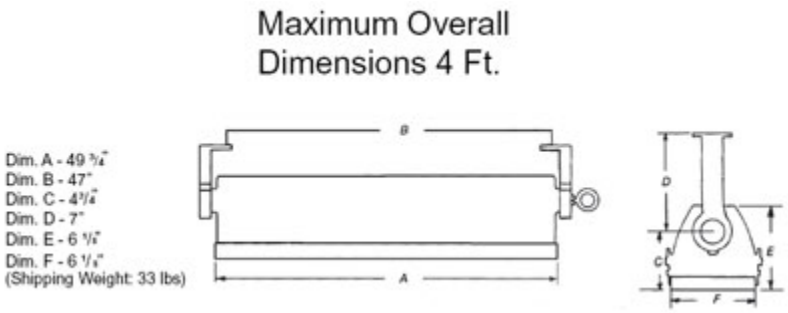

الأبعاد

- طول: بوسة 3/4 49
- العرض:1/8 6 بوسة
- الوزن: 33 جنيه

الحالية

تعمل على تيار Volts220، 50/60 هرتز

حجم لوحة وصل شبكة الأسلاك

3/4 بوسة ترابط

ميزات اللمبة

- لمبة أنبوب LED هي شكليان نفس لمبة الفلوريسنت T style النموذجية
- لا حاجة الى صابورة
- اللمبة تحجتاج الى وصل من تاصبة واحدة

الجيل الحالي من مصابيح ماغنالايت و لمبات LED T style تنتج 40% اكثر نور من النموذج HAL-48-2L- T5HO المؤلف من لمبتي 60 وات فلوريسنت. اللمبات مناسبة للحرارات القصوى و ضد الاهتزاز.



تفاصيل اللمبة (تحتوي على لمبتين LED 15 وات T17 على شكل انبوب)

- الحياة 50 000 ساعة
- الكفاءة: 90 لومن/واط
- زاوية الشعاع: درجات 150
- حرارة التشغيل من C 20- الى C 40
- حرارة النور 5300K
- الوزن: 614 غرام
- طول: 1198 مم

قفل سهل البرم تمكن فتح الغطاء الزجاجي و استبدال اللمبات بسهولة





حاملات المصباح عيارية

- كل حاملة مثبية من كل زاوية من الضوء
- يمكن تعيين زاوية الحاملات بشد على جنبها
- البراغي تعمل بمثابة مسامير تعيين
- أقواس اثنين، واحد في نهاية كل من الضوء

- حالما يتم تثبيت الحاولات الى السقف او الحائت
- ثقب واحد يمكن تثبيت الضوء على اي سطع

التطبيقات
صيانة الطائرات
بئر حفر النفط
مصافي النفط
المذيبات وتنظيف المناطق
مصانع تجهيز الغاز
تصنيع المواد الكيميائية
مصانع معالجة النفايات
مصانع تجهيز الغاز
الفوائد

- يمكن إنقاذ 50% على الطاقة والإضاءة العامة *
- مؤهل لمشاريع التعديل التحديثي للحوافز المالية، بما في ذلك الأداة المساعدة التخفيضات والإعفاءات الضريبية والطاقة القرض البرامج
- يقلل من استخدام الطاقة ويطيل أمد الاستعمال-
- 100% قابلة لإعادة التدوير: يقلل من النفايات في مدافن القمامة
- لا الرصاص أو الزئبق أو الزجاج يزيل الإصابات المحتملة والظروف الصحية من النفايات الخطرة في المصادر التقليدية الخفيفة
- لا انبعاثات لأشعة فوق البنفسجية أو الأشعة تحت الحمراء أو انبعاثات ثاني أكسيد الكربون
- يتأهل المباني LEED وسائر الشهادات التجارية المستدامة
- نور شاع متوازن يتحتفظ بالألوان نفسها مع مرور الوقت
- لا خفقان أو غمغمة عند التشغيل
- ويبرز المظهر الطبيعي للمنتجات في الصناعات التحويلية

هذا المنتج لا يولد اي اشعة UV لهزا هو امن للبيئة الصناعية. اما نظام الادارة الحرارية المبتكر, يمدد حياة اللمبو حتى 50,000 ساعة تشغيل. و هو مقاوم للاهتزار مع درجة حرارة سطحية اكثر برودة من فلوريسنت تقليدي. كما و انه يحسن السلامة في اماكن العمل لانعدام انقطاع التيار الكهربائي, مناسب لاستعمال الداخلي او الخارجي.

http://www.magnalight.com/pc-47497-307-explosion-proof-class-i-div-ii-led-fixture--4ft--2-t-style-led-lamps--220volts-5060hz.aspx