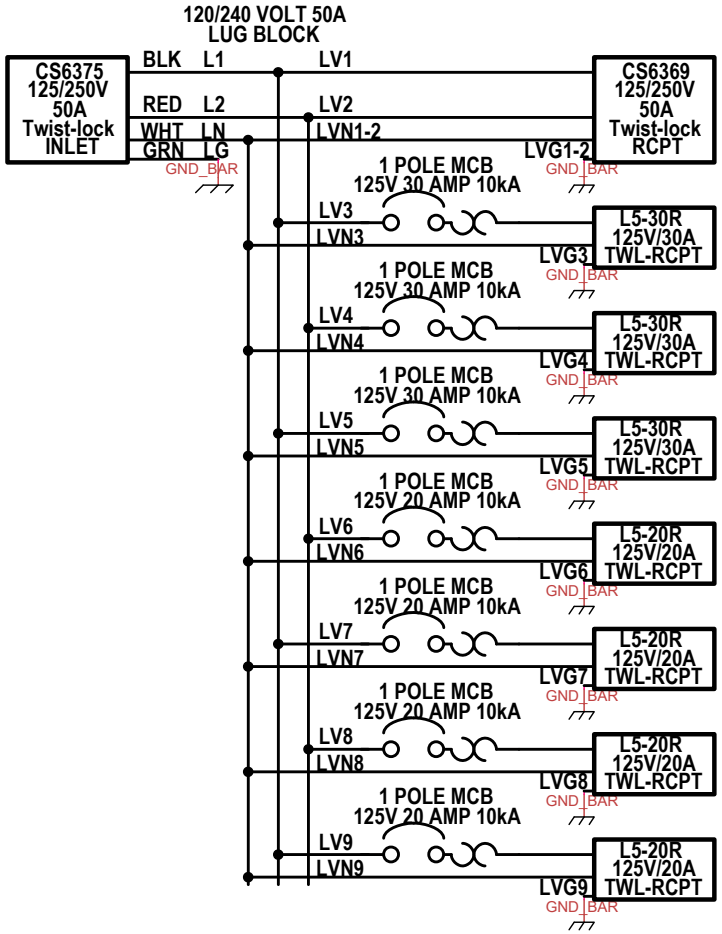

WIRE LEGEND

ID	TYPE	DESCRIPTION	WIRE SIZE
L1	CABLE	600V THHN BLACK	#8 AWG cu
L2	CABLE	600V THHN RED	#8 AWG cu
LG	CABLE	600V THHN GREEN	#10 AWG cu
LN	CABLE	600V THHN WHITE	#8 AWG cu
LV1	CABLE	600V THHN BLACK	#8 AWG cu
LV2	CABLE	600V THHN RED	#8 AWG cu
LV3	CABLE	600V THHN BLACK	#10 AWG cu
LV4	CABLE	600V THHN RED	#10 AWG cu
LV5	CABLE	600V THHN BLACK	#10 AWG cu
LV6	CABLE	600V THHN RED	#12 AWG cu
LV7	CABLE	600V THHN BLACK	#12 AWG cu
LV8	CABLE	600V THHN RED	#12 AWG cu
LV9	CABLE	600V THHN BLACK	#12 AWG cu
LVG1-2	CABLE	600V THHN GREEN	#10 AWG cu
LVG3	CABLE	600V THHN GREEN	#10 AWG cu
LVG4	CABLE	600V THHN GREEN	#10 AWG cu
LVG5	CABLE	600V THHN GREEN	#10 AWG cu
LVG6	CABLE	600V THHN GREEN	#12 AWG cu
LVG7	CABLE	600V THHN GREEN	#12 AWG cu
LVG8	CABLE	600V THHN GREEN	#12 AWG cu
LVG9	CABLE	600V THHN GREEN	#12 AWG cu
LVN1-2	CABLE	600V THHN WHITE	#8 AWG cu
LVN3	CABLE	600V THHN WHITE	#10 AWG cu
LVN4	CABLE	600V THHN WHITE	#10 AWG cu
LVN5	CABLE	600V THHN WHITE	#10 AWG cu
LVN6	CABLE	600V THHN WHITE	#12 AWG cu
LVN7	CABLE	600V THHN WHITE	#12 AWG cu
LVN8	CABLE	600V THHN WHITE	#12 AWG cu
LVN9	CABLE	600V THHN WHITE	#12 AWG cu

Title: MPD-CS2-CS.50AF-SZ0-ZZ-1.C04-3.L05-4.L04-M1		
Author: David Downs		
File: / 50A 1PH MLO 1xCS6369 3xL5-30R 4x L5-20R I		Document
Revision: 1.0	Date: 11/11/2022	Sheets: 1 of 1