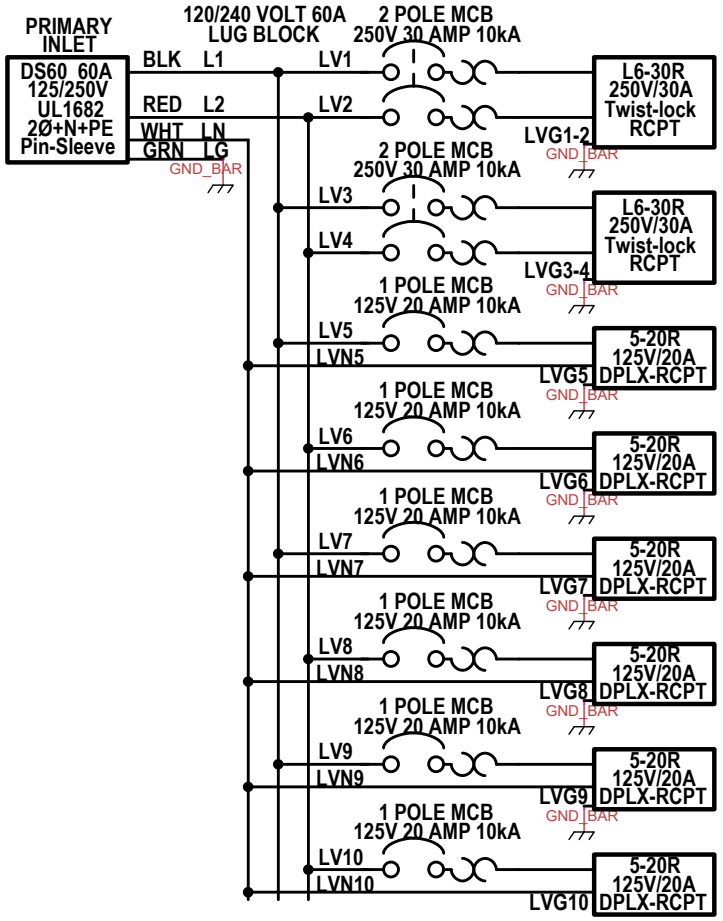

WIRE LEGEND

ID	TYPE	DESCRIPTION	WIRE SIZE
L1	CABLE	600V THHN BLACK	#6 AWG cu
L2	CABLE	600V THHN RED	#6 AWG cu
LG	CABLE	600V THHN GREEN	#10 AWG cu
LN	CABLE	600V THHN WHITE	#6 AWG cu
LV1	CABLE	600V THHN BLACK	#10 AWG cu
LV2	CABLE	600V THHN RED	#10 AWG cu
LV3	CABLE	600V THHN BLACK	#10 AWG cu
LV4	CABLE	600V THHN RED	#10 AWG cu
LV5	CABLE	600V THHN BLACK	#12 AWG cu
LV6	CABLE	600V THHN RED	#12 AWG cu
LV7	CABLE	600V THHN BLACK	#12 AWG cu
LV8	CABLE	600V THHN RED	#12 AWG cu
LV9	CABLE	600V THHN BLACK	#12 AWG cu
LV10	CABLE	600V THHN RED	#12 AWG cu
LVG1-2	CABLE	600V THHN GREEN	#10 AWG cu
LVG3-4	CABLE	600V THHN GREEN	#10 AWG cu
LVG5	CABLE	600V THHN GREEN	#12 AWG cu
LVG6	CABLE	600V THHN GREEN	#12 AWG cu
LVG7	CABLE	600V THHN GREEN	#12 AWG cu
LVG8	CABLE	600V THHN GREEN	#12 AWG cu
LVG9	CABLE	600V THHN GREEN	#12 AWG cu
LVG10	CABLE	600V THHN GREEN	#12 AWG cu
LVN5	CABLE	600V THHN WHITE	#12 AWG cu
LVN6	CABLE	600V THHN WHITE	#12 AWG cu
LVN7	CABLE	600V THHN WHITE	#12 AWG cu
LVN8	CABLE	600V THHN WHITE	#12 AWG cu
LVN9	CABLE	600V THHN WHITE	#12 AWG cu
LVN10	CABLE	600V THHN WHITE	#12 AWG cu

Title: MPD-CS2-82.60AB-SZ0-Z-2.L09-6.N09-M1		
Author: David Downs		
File: ′ 60A 1PH MLO 2xL6-30R 6x5-20R DPLX Inlet=D		Document
Revision: 1.0	Date: 09/12/2022	Sheets: 1 of 1