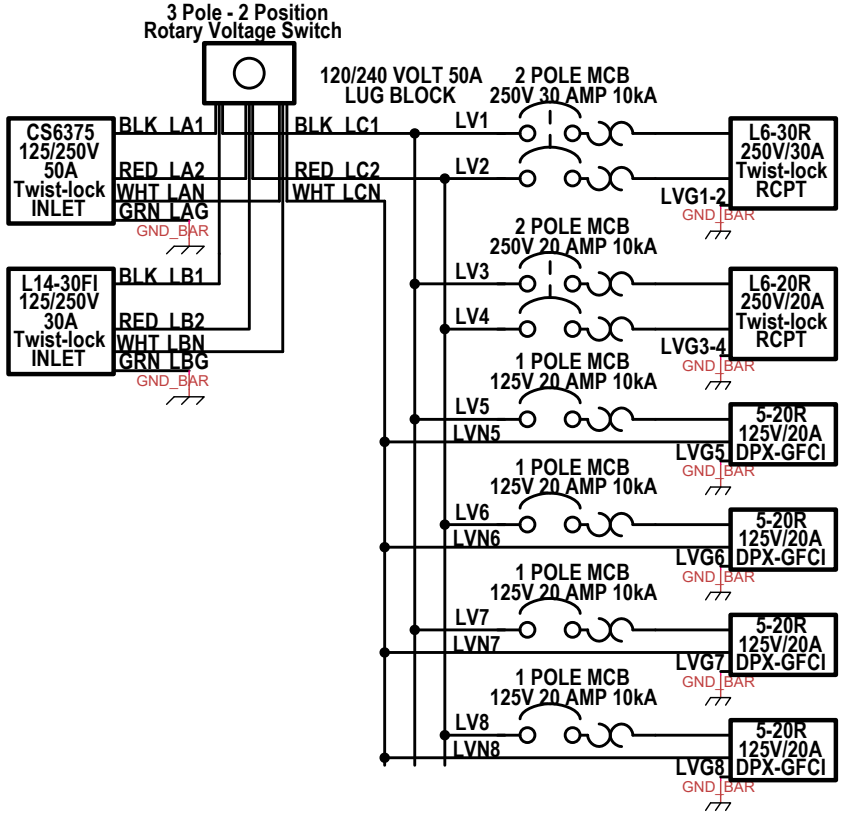

WIRE LEGEND

ID	TYPE	DESCRIPTION	WIRE SIZE
LA1	CABLE	600V THHN BLACK	#8 AWG cu
LA2	CABLE	600V THHN RED	#8 AWG cu
LAG	CABLE	600V THHN GREEN	#10 AWG cu
LAN	CABLE	600V THHN WHITE	#8 AWG cu
LB1	CABLE	600V THHN BLACK	#10 AWG cu
LB2	CABLE	600V THHN RED	#10 AWG cu
LBG	CABLE	600V THHN GREEN	#10 AWG cu
LBN	CABLE	600V THHN WHITE	#10 AWG cu
LC1	CABLE	600V THHN BLACK	#8 AWG cu
LC2	CABLE	600V THHN RED	#8 AWG cu
LCG	CABLE	600V THHN GREEN	#10 AWG cu
LCN	CABLE	600V THHN WHITE	#8 AWG cu
LV1	CABLE	600V THHN BLACK	#10 AWG cu
LV2	CABLE	600V THHN RED	#10 AWG cu
LV3	CABLE	600V THHN BLACK	#12 AWG cu
LV4	CABLE	600V THHN RED	#12 AWG cu
LV5	CABLE	600V THHN BLACK	#12 AWG cu
LV6	CABLE	600V THHN RED	#12 AWG cu
LV7	CABLE	600V THHN BLACK	#12 AWG cu
LV8	CABLE	600V THHN RED	#12 AWG cu
LVG1-2	CABLE	600V THHN GREEN	#10 AWG cu
LVG3-4	CABLE	600V THHN GREEN	#12 AWG cu
LVG5	CABLE	600V THHN GREEN	#12 AWG cu
LVG6	CABLE	600V THHN GREEN	#12 AWG cu
LVG7	CABLE	600V THHN GREEN	#12 AWG cu
LVG8	CABLE	600V THHN GREEN	#12 AWG cu
LVN5	CABLE	600V THHN WHITE	#12 AWG cu
LVN6	CABLE	600V THHN WHITE	#12 AWG cu
LVN7	CABLE	600V THHN WHITE	#12 AWG cu
LVN8	CABLE	600V THHN WHITE	#12 AWG cu

Title: MPD-CS2-CS.RVS.50AB-SZ0-ZZ-1.L22.L09.L08-4.N10-M1		
Author: David Downs		
File: ./ 50A 1PH MLO 1xL14-30FI 1x L6-30R 1xL6-20R		Document
Revision: 1.0	Date: 04/05/2022	Sheets: 1 of 1